SICOM3171

Сервер последовательных интерфейсов. 5 портов

- 1 10/100Base-TX порт RJ45 и 4 RS232/422/485 последовательных по
- Поддерживается Green Ethernet, ультранизкое энергопотребление
- Для подачи питания «ножевые» контакты на задней панели
- Класс защиты IP40

Описание

SICOM3171 – асинхронный сервер со сверхнизким энергопотреблением (менее 3,5 Вт) с разъемами RJ45. Данное устройство представляет собой отдельный модуль, встраиваемый в специальное открытое шасси имеющее форм-фактор для монтажа в 19" конструктив. Подобные устройства широко используются в SCADA- и OSS-системах. Имеет 1 порт 10/100Base-TX и 4 порта с последовательными интерфейсами RS232, RS422 или RS485 (по выбору). SICOM3171 – уже второе устройство в линейке продуктов для транспортных приложений, а также продолжение серии Green Ethernet.

Возможности коммутатора

Работа с последовательными интерфейсами

Поддержка режимов RS232/422/485
Поддержка протоколов TCP/UDP
Поддержка контроля потоков

Управление и обслуживание

Поддержка CLI, Telnet и управления через Web интерфейс
Поддержка SNMPv1/v2c, централизованного управления Kyvision
Поддержка обновления через FTP
Поддержка SSH
Поддержка LLDP
Поддержка SNTP клиента

Характеристики

Технические параметры

Стандарты
- IEEE 802.3i(10Base-T)
- IEEE 802.3u(100Base-T и 100Base-FX)
- IEEE 802.3x

Интерфейсы

Fast Ethernet порты	10/100Base-T(X), разъём RJ45
Консольный порт	RS232/RS485/RS422, разъём RJ45

Световая индикация

Передняя панель
- Работа: Run
- Питание: PWR
- Индикация портов: Link/ACT

Кнопка

Reset: перезагрузка системы

Требования по питанию

Питание	12DCW(9-36VDC)
Разъём питания	ножевые контакты
Энергопотребление	<3,5Вт

Защита от перегрузки
Автоматическое определение полярности
Без резервирования по питанию

Физические характеристики

Корпус	Металл
Охлаждение	Конвекционное, без вентиляторов
Класс защиты	IP40

Размеры(мм)
- 30×114×205(Ш×В×Г)

Масса	<0,35 кг

Монтаж
- по рельсовым слотам в стойку

Требования к окружающей среде

Рабочая температура	от -40°C до +85°C
Температура хранения	от -40°C до +85°C
Относительная влажность	от 5 до 95% без конденсации

Гарантия

Наработка на отказ	306 600 часов
Гарантия	5 лет

Соответствие

Актуальную информацию запрашивайте у Вашего менеджера

Промышленные стандарты

EMI
- FCC CFR47 Часть 15, EN55022/CISPR22, Класс A

EMS
- IEC61000-4-2(ESD) ±8 кВ(контакт), ±15 кВ(воздух)
- IEC61000-4-3(RS) 10 В/м (80МГц~2ГГц)
- IEC61000-4-4(EFT) Порт питания: ±4 кВ;Порт данных: ±2 кВ
- IEC61000-4-5(Surge) Порт питания: ±2 kV/DM, ±4 kV/CM; Порт данных: ±2 kV
- IEC61000-4-6(CS) 3 В (10кГц~150кГц) 10 В (150кГц~80МГц)
- IEC61000-4-8(power frequency magnetic field) 100А/м(пост.), 1000А/м(1с-3с)
- IEC61000-4-9(Iulsed magnetic field) 1000А/м
- IEC61000-4-10(damped oscillation) 30А/м
- IEC61000-4-12(oscilatory wave) 2,5 kV/CM, 1kv/DM
- IEC61000-4-16(common mode conduction) 30В(пост.), 300В(1с)

Структура
- IEC60068-2-6 (Вибрация)
- IEC60068-2-27 (Удар)
- IEC60068-2-32 (Падение)

Габариты

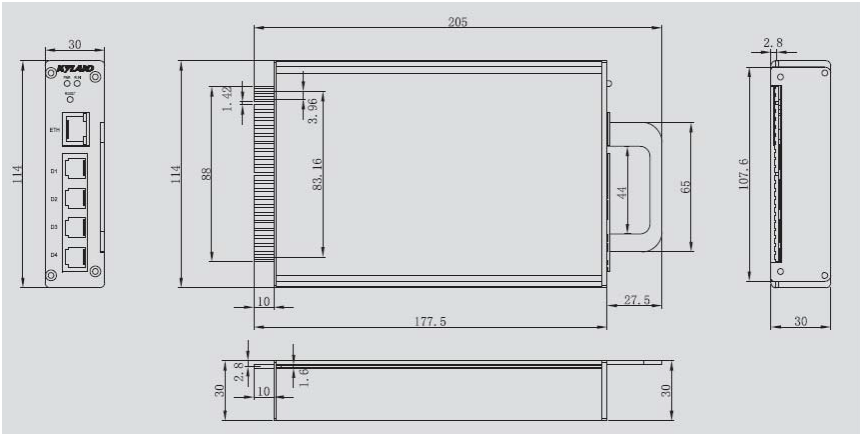

Информация для заказа

	SICOM3171-Порты-БП
Порты	
1T4D	1x10/100Base-T(X) порт RJ45; 4xRS232/485/422 последовательных порта
БП	
L5	12DCW(9-36VDC)