KIEN1005S

Неуправляемый коммутатор с поддержкой PoE 5 портов, на Din-рейку

- 1 Мегабитный оптический или медный порт Fast Ethernet и 4 10/100Base-T(X) PoE портов (802.3af)
- Поддержка обнаружения и классификации PD
- Диапазон рабочих температур от от -40°C до +85°C
- Класс защиты IP40

Описание

KIEN1005S- неуправляемый 5-портовый коммутатор с PoE. Имеет 1 порт 100M оптика/медь и 4 порта 10/100Base-TX с PoE (IEEE802.3af). Выходная мощность на каждом порту может достигать 15,4 Вт при питании 44-57VDC. Поддержка IEEE 802.3/802.3u с 10/100M, MDI / MDI-X с автоматическим определением скорости передачи обеспечивает экономичное решение для вашей промышленной сети Ethernet.

Характеристики

Технические параметры

Standard
- IEEE 802.3(10Base-T)
- IEEE 802.3u(100Base-TX and 100Base-FX)
- IEEE802.3af (PoE)

Производительность

Таблица MAC адресов	2K
Буфер пакетов	1Мбит
Пропускная способность	0.8Mpps
Задержки	<10μс

Интерфейсы

Fast Ethernet порт
- 100Base-FX, SM/MM, разъёмы SC/ST/FC
- 10/100Base-T(X), разъём RJ45

802.3af PoE порт
- Каждый порт PoE до 15,4 Вт на выходе
- V+ контакты 1,2 и V- контакты 3, 6 (End-Span PSE)

Световая индикация

Световая индикация на передней панели
- Питания: PWR1, PWR2
- Статус PoE: POE
- Интерфейсы: Link/ACT

Требования по питанию

Питание:	48VDC(45-57VDC)

Разъём питания
- 5и-контакный 5,08мм клеммный блок

Энергопотребление	<3Вт(без PoE), <65Вт(с PoE полная загрузка)

Защита от перегрузки
Автоматическое определение полярности
Резервирование по питанию

Физические характеристики

Корпус	Металл
Охлаждение	Конвекционное, без вентиляторов
Класс защиты	IP40

Размеры(мм)
- 30×115×91,5(Ш×В×Г)

Масса	0,46 кг
Монтаж	На Din-рейку или на панель

Требования к окружающей среде

Рабочая температура	от -40°C до +85°C
Температура хранения	от -40°C до +85°C
Относительная влажность	от 5 до 95% без конденсации

Гарантия

Наработка на отказ	338 100 часов

Version: 2015V1.0

Гарантия 5 лет

Соответствие

Актуальную информацию запрашивайте у Вашего менеджера

Промышленные стандарты

EMI
- FCC CFR47 Часть 15, EN55022/CISPR22, Класс A

EMS
- IEC61000-4-2(ESD) ±8 кВ(контакт), ±15 кВ(воздух)
- IEC61000-4-3(RS) 10 В/м (80МГц~2ГГц)
- IEC61000-4-4(EFT) Порт питания: ±4 кВ;Порт данных: ±2 кВ
- IEC61000-4-5(Surge) Порт питания: ±2 kV/DM, ±4 kV/CM; Порт данных: ±2 kV
- IEC61000-4-6(CS) 10 В (150кГц~80МГц)

Структура
- IEC60068-2-6 (Вибрация)
- IEC60068-2-27 (Удар)
- IEC60068-2-32 (Падение)

Габариты

Монтаж на Din-рейку

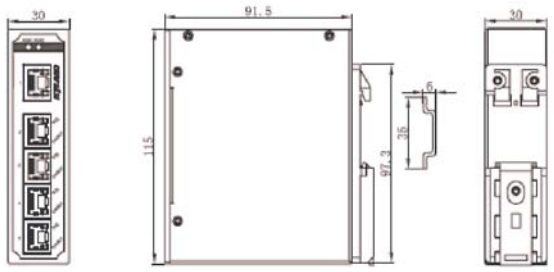

Монтаж на панель

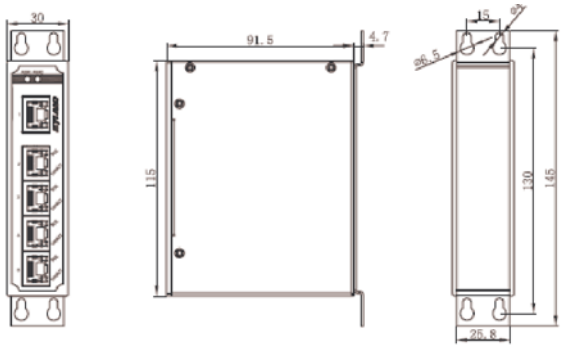

Информация для заказа

	KIEN1005S-Порты-Разъёмы-БП
Порты	
1S4P	1×100Base-FX, одномодовый оптический порт;4×10/100Base-T(X) порта RJ45 с поддержкой PoE
1M4P	1×100Base-FX, многомодовый оптический порт;4×10/100Base-T(X) порта RJ45 с поддержкой PoE
1T4P	1×10/100Base-T(X) порт RJ45;4×10/100Base-T(X) порта RJ45 с поддержкой PoE
Разъёмы	**Для 100Base-FX оптических портов**
SC05	Разъём SC, многомод, 1310нм, до 5км
ST05	Разъём ST, многомод, 1310нм, до 5км
FC05	Разъём FC, многомод, 1310нм, до 5км
SC40	Разъём SC, одномод, 1310нм, до 40км
ST40	Разъём ST, одномод, 1310нм, до 40км
FC40	Разъём FC, одномод, 1310нм, до 40км
SC60	Разъём SC, одномод, 1310нм, до 60км
SC80	Разъём SC, одномод, 1550нм, до 80км
[Пусто]	Нет 100M оптических портов
PS	
L10-L10	48VDC (45-57VDC), с резервированием

Аксессуары

Модель	Описание
DT-BGAZ-01	Панель для монтажа на стену
DT-FCZ-RJ45-01	Пылезащита для портов RJ45